DISPOSITIVOS DE DETENÇÃO NO LOTE

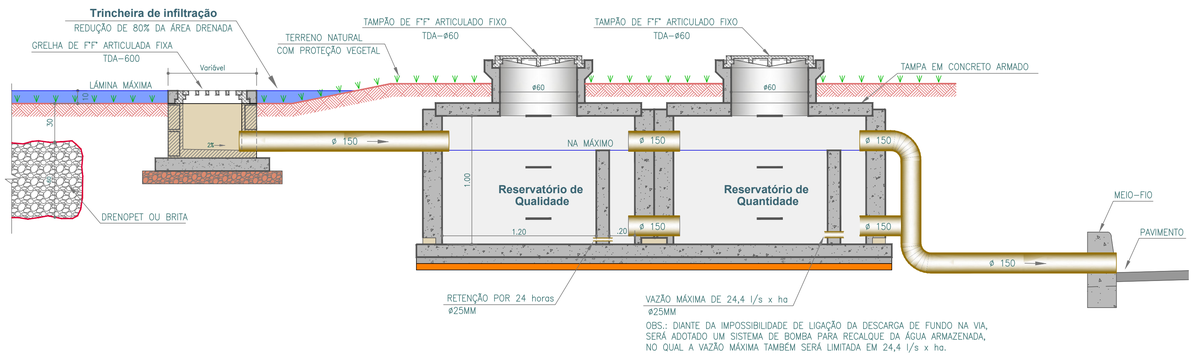

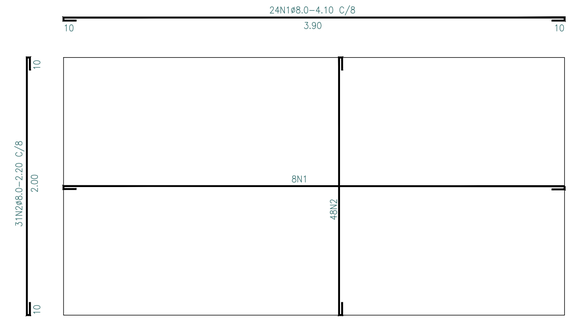

LAJE INFERIOR

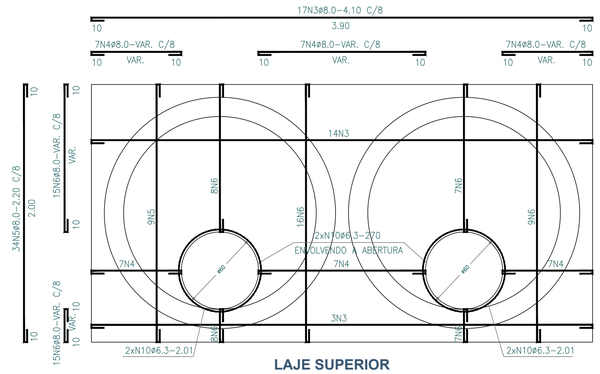

LAJE SUPERIOR

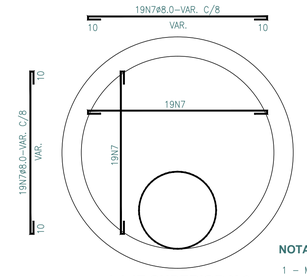

LAJE SUPERIOR X 2

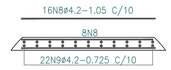

PAREDE INTERNA

BOCA DE LOBO COM RESERVATÓRIO DE DETENÇÃO

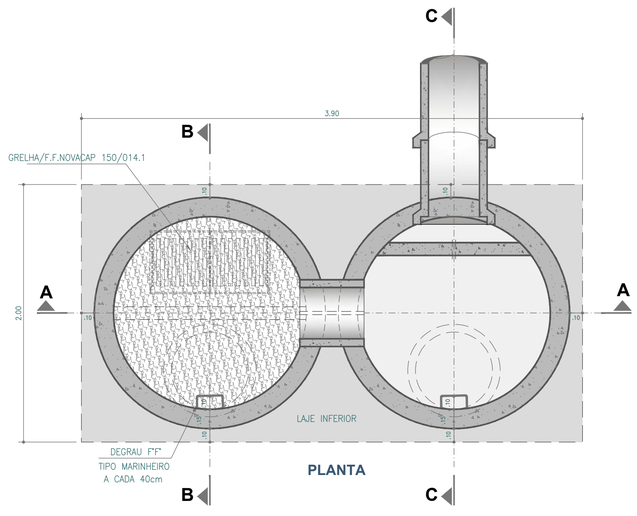

PLANTA

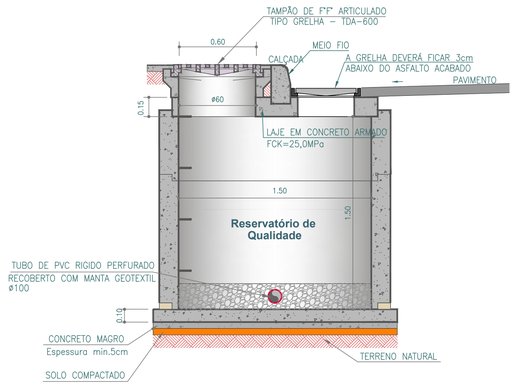

CORTE BB

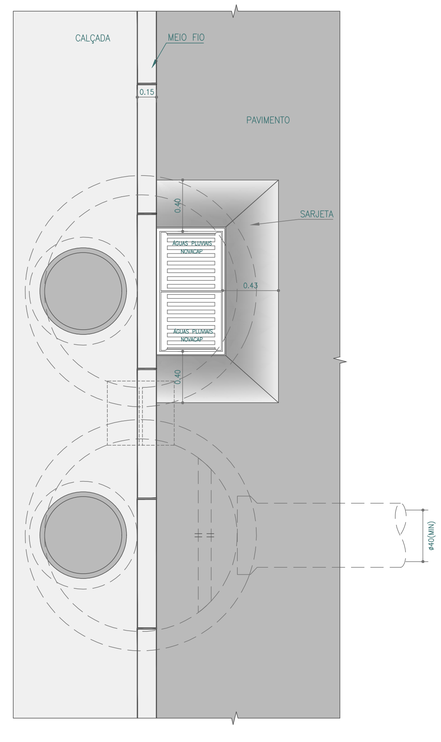

PLANTA SUPERIOR

NOTAS

1 – MEDIDAS EM CENTÍMETROS, BITOLAS EM MILÍMETROS.
2 – COBRIMENTO DA ARMADURA:
FACES INTERNAS C=4,0cm.
FACES EXTERNAS C=3,0cm.
3 – DOBRAMENTO DAS BARRAS DE ACORDO COM A NBR-6118.
4 – CORTAR E ADAPTAR A ARMADURA NA REGIAO DO FURO.
5 – CARACTERÍSTICAS DOS MATERIAIS:
CONCRETO ESTRUTURAL – CLASSE C25 (fck>25MPa)
COM USO DE CIMENTO CP:III-RS.
CONSUMO MÍNIMO DE CIMENTO = 300kg/m3
CONCRETO MAGRO – CLASSE C15 (fck>15MPa)
AÇO CA-50 (fyk>500MPa)
6 – O LOCAL DE IMPLANTAÇÃO DO RESERVATÓRIO DEVERÁ SER ESTÁVEL SEM POSSIBILIDADE DE OCORRÊNCIAS DE RECALQUES. O TERRENO DE FUNDAÇÃO DEVE SER COMPATÍVEL PARA TENSÃO DE 3,0Kgf/cm2. A LIBERAÇÃO DEVE SER FEITA POR TÉCNICO ESPECIALIZADO, APROVADO PELA FISCALIZAÇÃO.
7 – OS ESTUDOS GEOTÉCNICOS DEVEM TAMBÉM CONTEMPLAR A ANÁLISE DE RECALQUES DIFERENCIAIS ENTRE OS MÓDULOS DOS RESERVATÓRIOS, PRECONIZANDO ASSIM AS CONDIÇÕES E TRATAMENTOS DAS FUNDAÇÕES.
8– É NECESSÁRIO MANTER A ÁREA LIVRE DE RESÍDUOS SÓLIDOS POR RAZÕES ESTÉTICAS, E PARA EVITAR QUE SEJAM CARREADOS PELA ÁGUA.
A LIMPEZA DOS DISPOSITIVOS DE DRENAGEM DEVE SER REALIZADA COM FREQUÊNCIA, REMOVENDO OS SEDIMENTOS ACUMULADOS NAS BARREIRAS E DEMAIS PONTOS DE ESTAGNAÇÃO DO ESCOAMENTO, ANTES DO INICIO DO PERÍODO DE CHUVAS, OU SEMPRE QUE ESTIVER PREJUDICANDO O ESCOAMENTO.
9– OS PROJETOS E AS OBRAS DOS DISPOSITIVOS DE DETENÇÃO NO LOTE, SERÃO EXECUTADOS SOB A RESPONSABILIDADEDO PROPRIETÁRIO, BEM COMO AS MANUTENÇÕES PARA PERFEITO FUNCIONAMENTO DOS DISPOSITIVOS DE DETENÇÃO/INFILTRAÇÃO. A EMISSÃO DO HABITE-SE PARA AS UNIDADES IMOBILIÁRIAS DESTE PROJETO URB-RP 055/11, FICA CONDICIONADA À IMPLANTAÇÃO DO DISPOSITIVO DEDRENAGEM PLUVIAL NO LOTE.

QUADRO DE FERRO

POSIÇÃO Nº	QUANT.	ø mm	COMPRIMENTO(m) UNIT.(cm)	COMPRIMENTO(m) TOTAL
1	16	8,0	4.10	6560
2	48	8,0	2.20	10560
3	17	8,0	4.10	6970
4	21	8,0	VAR.	2032
5	34	8,0	2.20	7480
6	30	8,0	VAR.	2299
7	76	8,0	VAR.	8078
8	16	4,2	1.05	1680
9	22	4,2	0.725	1595
10	04	6,3	VAR.	1752

RESUMO

AÇO	ø	COMP. TOTAL	PESO+10% (kg)
CA-60	4,2	32,75	3,93
CA-50	6,3	17,60	4,72
	8,0	439,79	191,09
T O T A L (Kg)			199,74

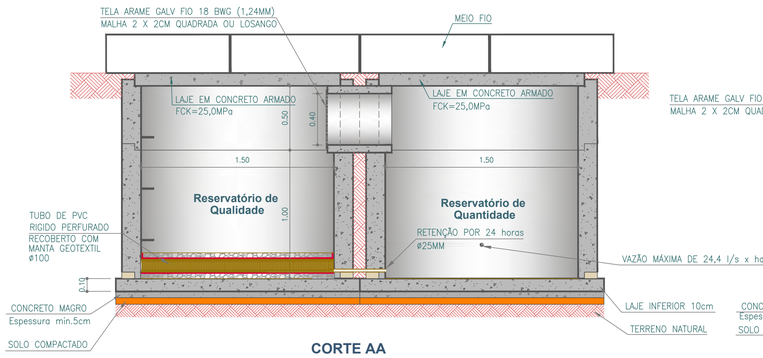

CORTE AA

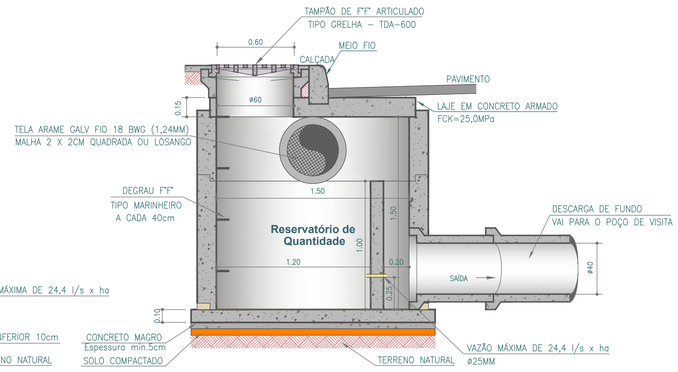

CORTE CC

LEGENDA

- CONCRETO CORTE.
- CONCRETO VISTA.
- ALVENARIA CORTE.
- ALVENARIA VISTA.
- CONCRETO MAGRO fck ≥ 15 MPa.
- SOLO REGULARIZADO E COMPACTADO COM GRAU MÍNIMO DE 100% PROCTOR NORMAL.
- ATERRO REGULARIZADO E COMPACTADO COM GRAU MÍNIMO DE 95% PROCTOR NORMAL.
- TERRENO NATURAL
- PROTEÇÃO VEGETAL

topocart

RT: PLINIO TRAGADA CREA-MG 68431/D

DRN- 055,056/11

FOLHA: 1/1

RA X - GUARÁ - DF
SETOR HABITACIONAL BERNARDO SAYÃO
DRENAGEM PLUVIAL - RESERVATÓRIO

PROJETO: TOPOCART | CÁLCULO: TOPOCART | CONFERE: | LIBERADO: | APROVO:

ESCALA: 1/20 | DATA: FEVEREIRO/2015

DISPOSITIVOS DE DETENÇÃO - LOTES E SISTEMA VIÁRIO

PROJETO DE DRENAGEM