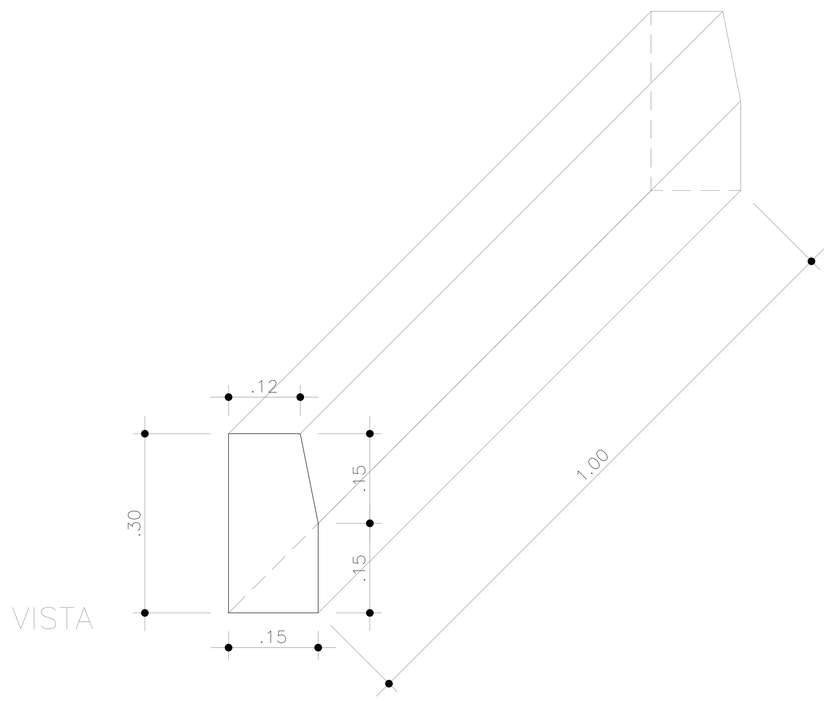

VISTA

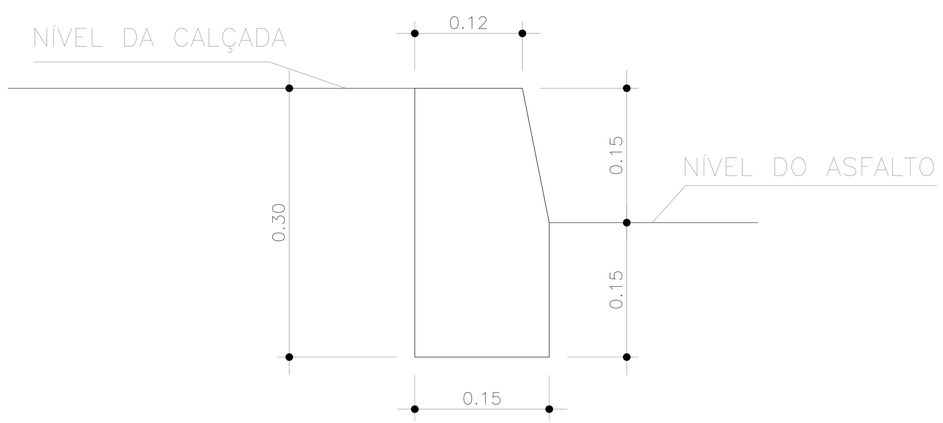

PERFIL

DETALHE DA GUIA TIPO "P.M.S.P."

NOTAS:

1 – ESTE DESENHO É CÓPIA DA DU–01/67 PADRÃO NOVACAP.

Topocart
Soluções Inovadoras, Valores Próprios
www.topocart.com.br

RT:
PLINIO FRAGASSI
CREA-MG 68421/D

DRN- 055,056/11

FOLHA: 1/1

RA X - GUARÁ - DF
SETOR HABITACIONAL BERNARDO SAYÃO
DRENAGEM PLUVIAL - PROJETO ESTRUTURAL

PROJETO: TOPOCART	CÁLCULO: TOPOCART	CONFERE:	LIBERADO:	APROVO:
ESCALA: 1/20	DATA: MARÇO/2012			

DETALHE MEIO FIO PADRÃO NOVACAP

PROJETO DE DRENAGEM